PPHiU BOGNAR Bogdan Wojdon
Klęczany 308a
39-127 Będziemyśl
www.bognar-sklep.pl

Dane aktualne na dzień: 27-11-2026 03:49

Link do produktu: https://www.bognar-sklep.pl/calido-zawor-grzejnikowy-zacisk-prost-12-rury-pex-p-2806.html



CALIDO ZAWÓR GRZEJNIKOWY ZACISK PROST 1/2 RURY PEX

Cena	**42,00 zł**
Numer katalogowy	**CALIDO ESKIMOS ZAWÓR GRZEJNIKOWY DO RURY**
Kod producenta	**CALIDO ESKIMOS ZAWÓR GRZEJNIKOWY DO RURY**
Kod EAN	**5902557270996**
Rodzaj	**zawór prosty**
Kod producenta	**CALIDO ESKIMOS ZAWÓR GRZEJNIKOWY DO RURY**
EAN (GTIN)	**5902557270996**
Marka	**Calido**

Opis produktu

PPHiU BOGNAR Bogdan Wojdon
Klęczany 308a
39-127 Będziemyśl
www.bognar-sklep.pl



CALIDO-ESKIMOS-ZAWÓR GRZEJNIKOWY ZASILAJĄCY PROSTY 1/2" Z PRZYŁĄCZEM ZACISKANYM DO RURY PEX/AL/PEX 16X2,0MM

kod produktu: CA/ZG-ZPPEX1/2X16

WYMIANA O-RINGÓW BEZ OPRÓŻNIANIA INSTALACJI Z WODY !

CHARAKTERYSTYKA:

- - t max = 95˚C
- - p nom = 16 bar
- - Kv = 2,4 m3/h (zawory proste),
- Kv = 2,8 m3/h (zawory kątowe)
- - przyłącze zaciskane do rury PEX/AL/PEX 1/2” x 16 x 2,0
- - korpusy odkuwane
- - powłoka galwaniczna: nikiel
- - pokrętła pokryte termokurczliwą folią zabezpieczającą
- - taka sama długość montażowa zaworów zasilających i powrotnych

PPHiU BOGNAR Bogdan Wojdon
Klęczany 308a
39-127 Będziemyśl
www.bognar-sklep.pl

Lp.	Element	Materiał	Wykończenie powierzchni
1	Korpus	Mosiądz CW 617N	Niklowany
2	Element uszczelniający wrzeciona	Mosiądz CW 617N	-
3	Element napędowy wrzeciona	Mosiądz CW 617N	-
4	O-ringi 12x1,8	Guma EPDM	-
5	Pierścień osadczy W16	Stal nierdzewna 1.4301	-
6	Pokrętło	ABS	Polerowane
7	Wkręt M4x8	Stal nierdzewna	-
8	O-ring 17x2	Guma EPDM	-
9	Nypel półśrubunku	Mosiądz CW 617N	Niklowany
10	Nakrętka	Mosiądz CW 617N	Niklowana
11	Pokrywa pokrętła	ABS	Polerowana
12	Nakrętka złącza PEX	Mosiądz CW 617N	Niklowana
13	Adapter rury PEX	Mosiądz CW 617N	-
14	O-ring 8,5x1,5	Guma EPDM	-
15	Pierścień zaciskowy rury PEX	Mosiądz CW 617N	-
16	Podkładka	PTFE	-
17	O-ring 13x1,8	Guma EPDM	-





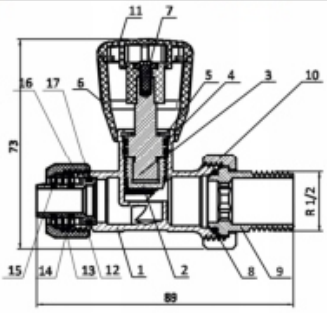

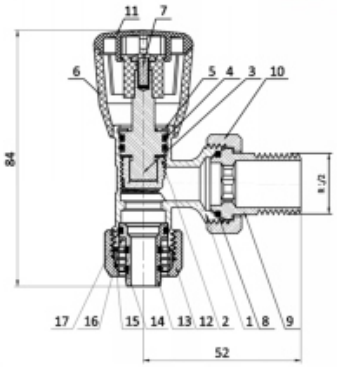

INSTRUKCJA WYMIANY O-RINGÓW BEZ OPRÓŻNIANIA INSTALACJI Z WODY

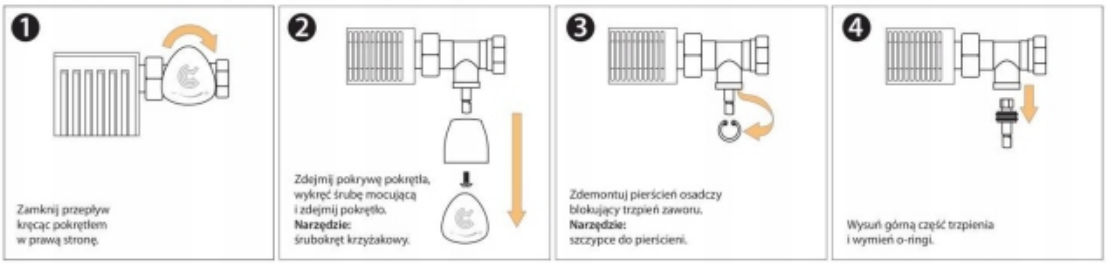

Przy wyjęciu górnej części trzpienia wycieknie jedynie część wody z grzejnika znajdująca się nad zaworem.
Montaż trzpienia, pierścienia osadczego oraz pokrętła wykonujemy w kolejności odwrotnej (od zdjęcia 4 do 1).